DOS SISTEMAS CARACTERÍSTICOS DE COLOCAR UNA BARRA EN EL TORNO PARALELO

COLOCACIÓN SOBRE PLATO UNIVERSAL

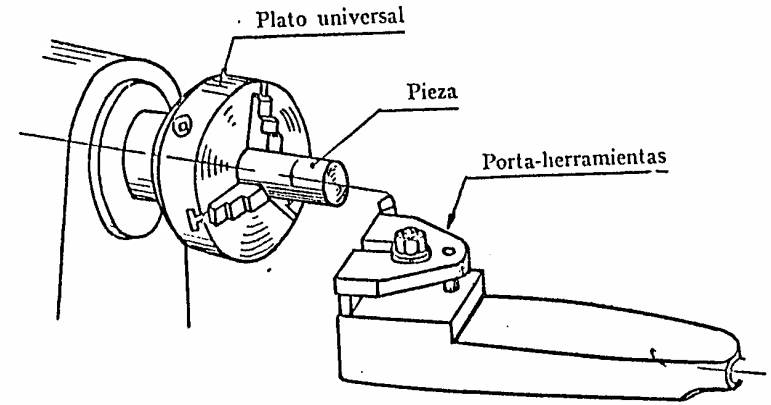
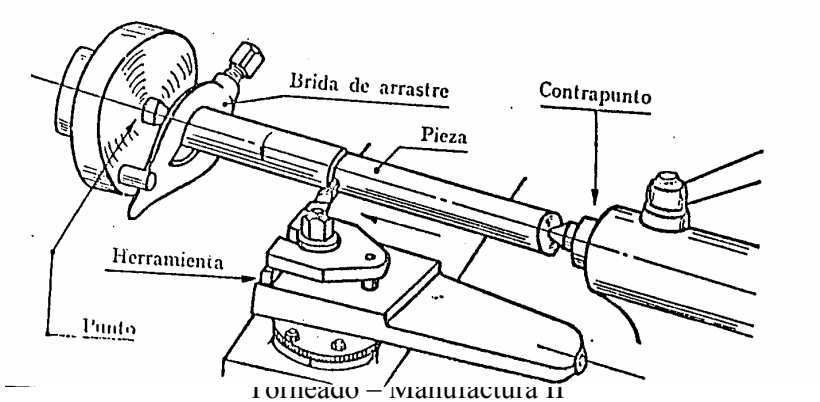
COLOCACIÓN ENTRE DOS PUNTOS