TRABAJOS DE TORNEADO

Torneado de conos interiores:

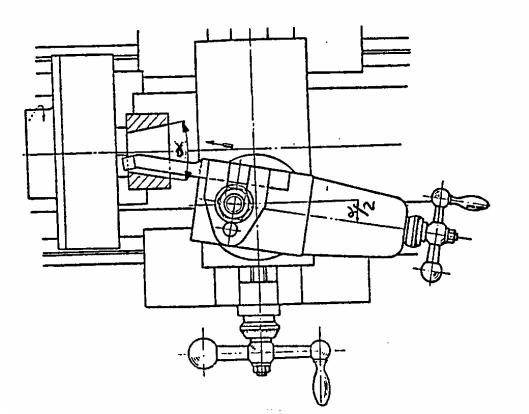

MOLETEADO: Operación que consiste en imprimir estrias sobre la pieza con una herramienta especial de rodillos.

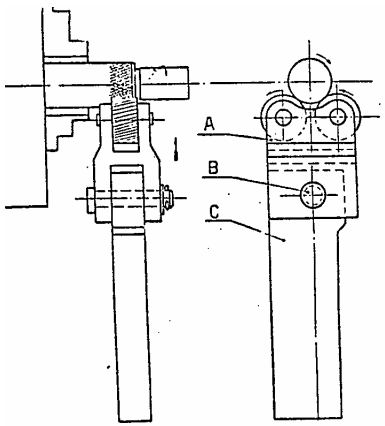

TRABAJOS DE TORNEADO

Herramientas para moletear

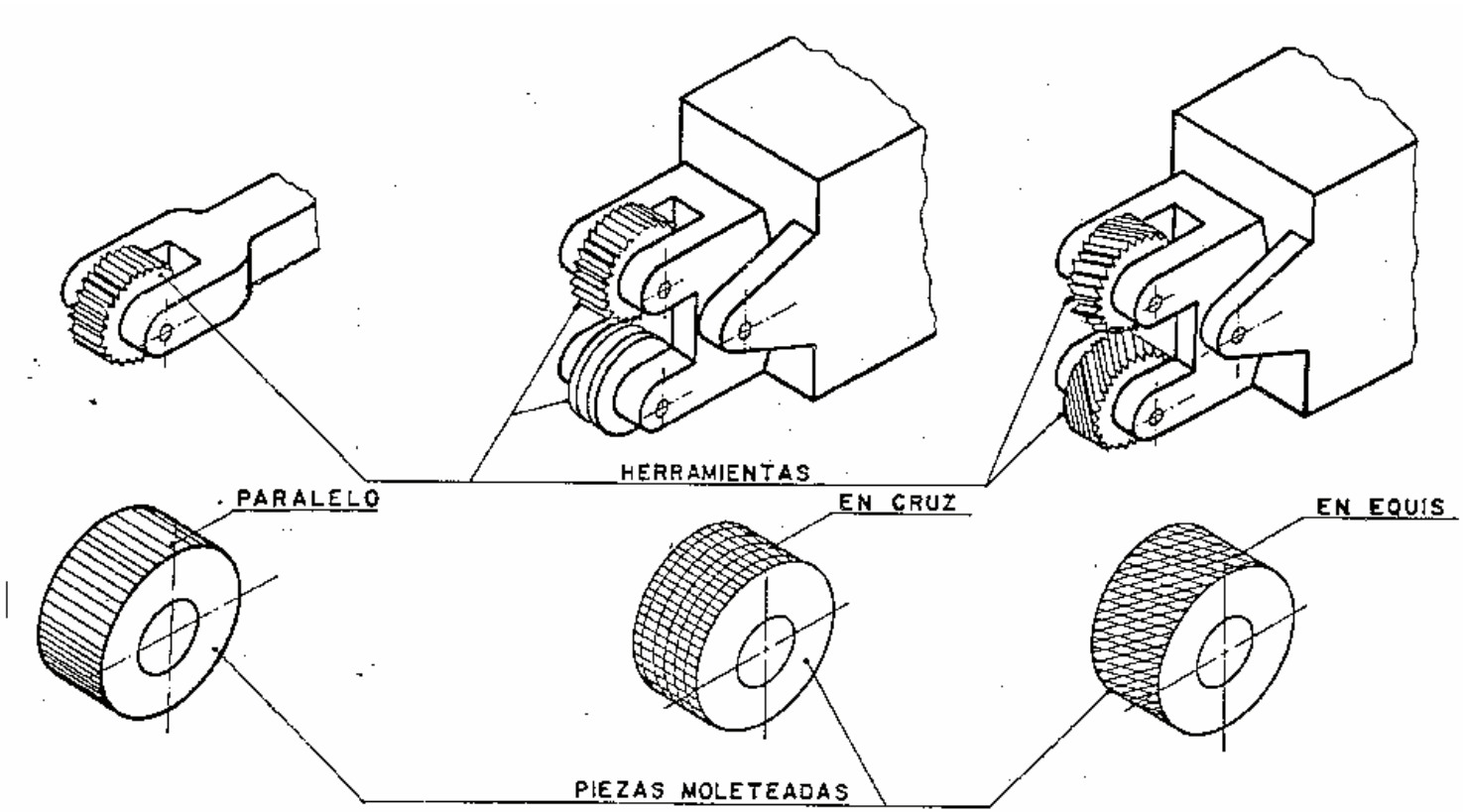

TRABAJOS DE TORNEADO

Valores de orientación para el paso de moleteados paralelos, en cruz y en X

Medidas de la pieza en mm			Moleteado paralelo para todos los materiales	Moleteado en cruz para goma dura	Moleteado en X para latón, aluminio, acero y fibra
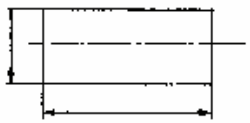		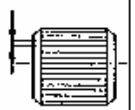	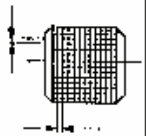	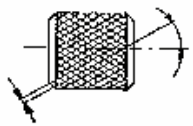	
Diámetro d	Longitud l	t	t	para fibra, Al, latón t =	para acero t =
hasta 6	cualquiera	0.5	0.6	0.6	0.6
8 a 16	cualquiera	0.5 y 0.6	0.6	0.6	0.8
16 a 32	hasta 6	0.5 y 0.6	0.6	0.6	0.8
16 a 32	más de 6	0.8	0.8	0.8	1
32 a 63	hasta 6	0.6	0.6	0.6	0.8
32 a 63	6 a 16	0.8	0.8	0.6	1
32 a 63	más de 16	1	1	1	1.2
63 a 100	hasta 6	0.8	0.8	0.8	0.8
63 a 100	6 a 16	0.8	0.8	0.8	1
63 a 100	16 a 32	1	1	1	1.2
63 a 100	más de 32	1.2	1.2	1.2	1.6