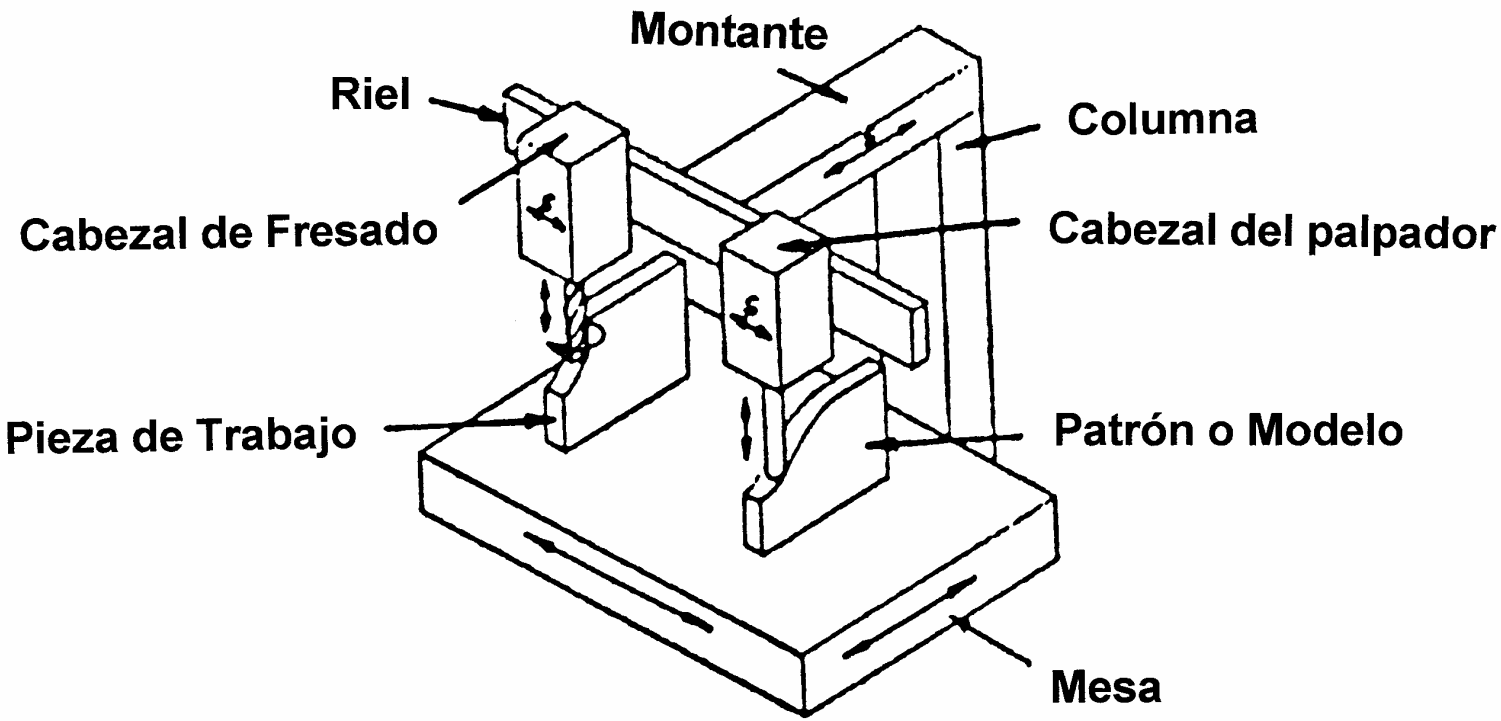FRESADORA DE COPIAR