FRESADORA VERTICAL

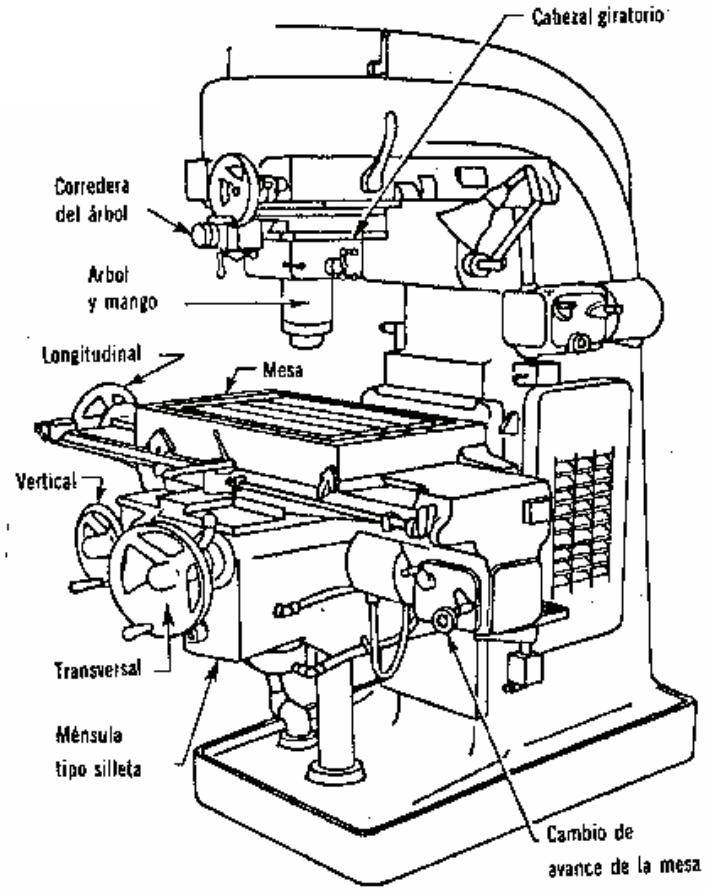

FRESADORA VERTICAL

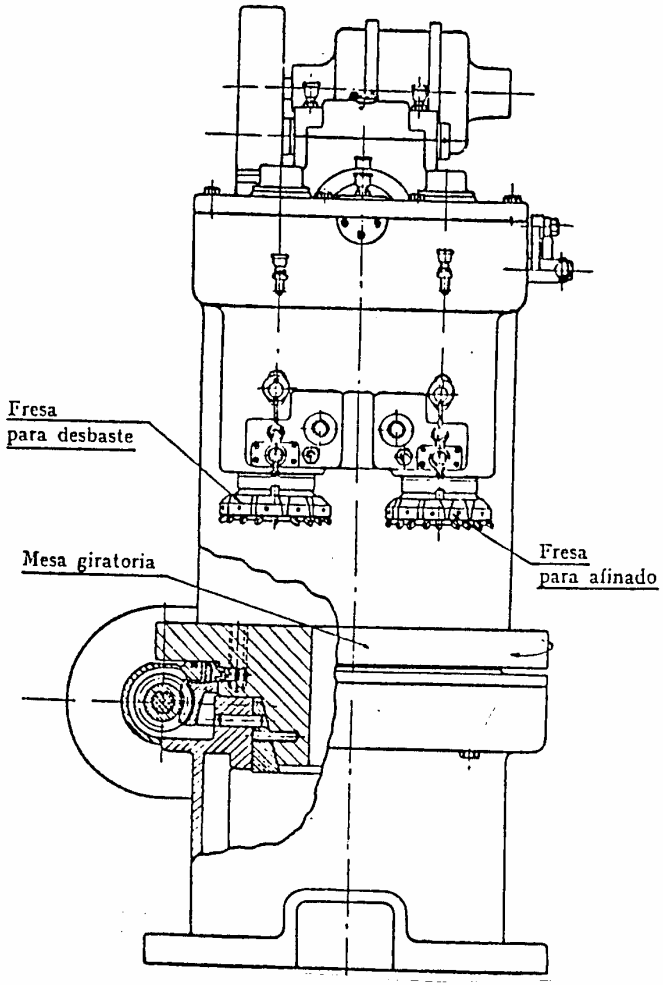

Algunas operaciones de fresado vertical.
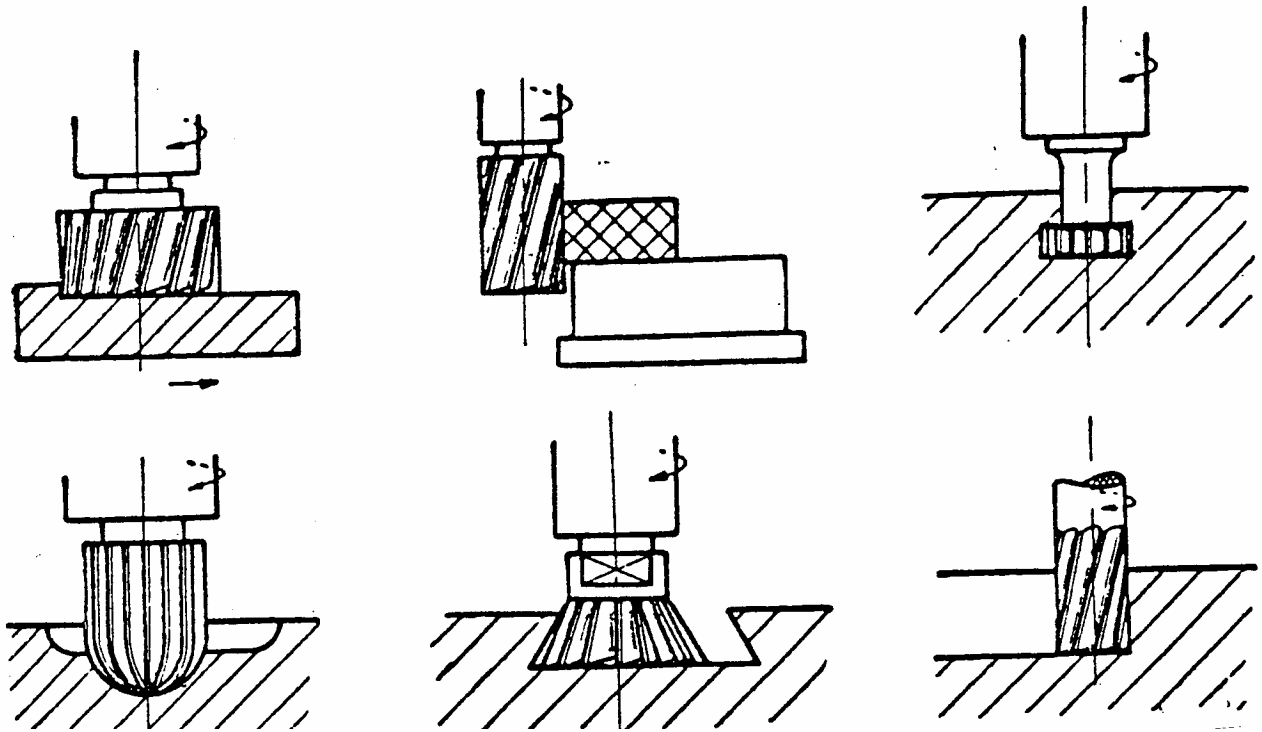
FRESADORA VERTICAL DE DOS CABEZALES Y MESA GIRATORIA