FRESADO HELICOIDAL

Para obtener el fresado en espiral sobre una superficie cilíndrica es necesario conectar el desplazamiento de la mesa con el giro necesario de la pieza.

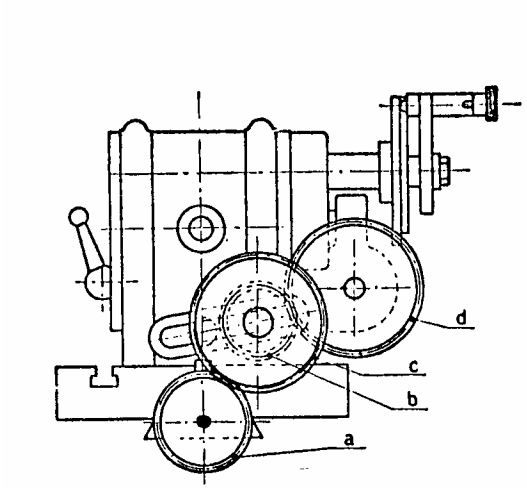

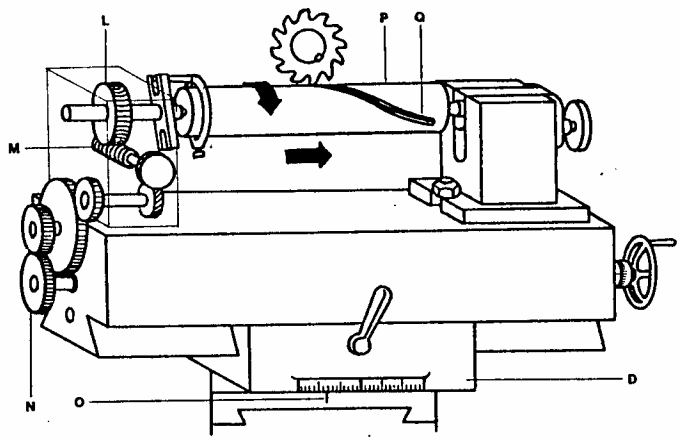

Disposición de los engranajes para el fresado helicoidal con un divisor universal para la fresadora.

FRESADO HELICOIDAL

Es necesario separar el sujetador I del plato H y unir el obturador G con dicho plato. El husillo C recibe entonces la transmisión automática del tornillo motriz de la mesa.

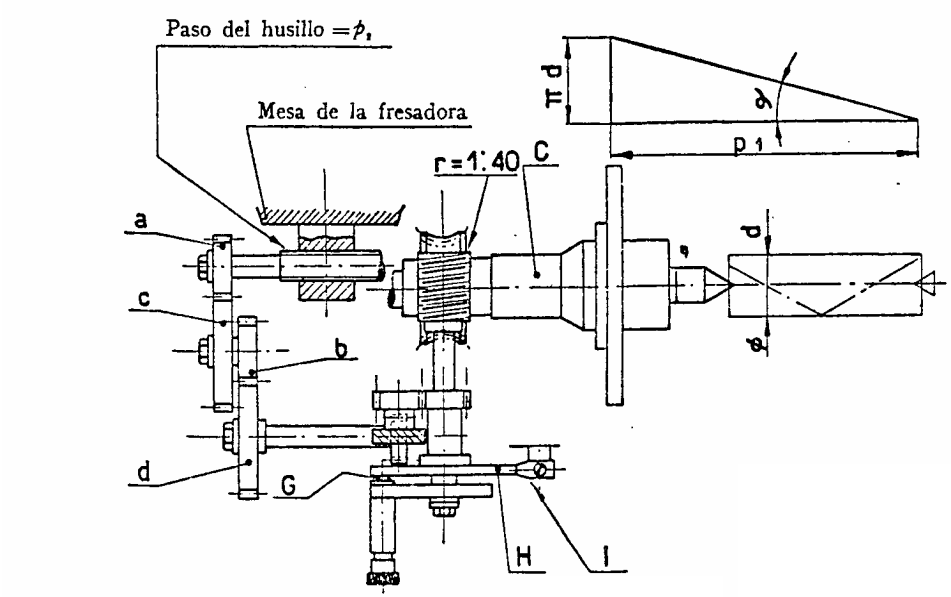

$$\frac{P2}{P1} = \frac{a \times b \times 1}{c \times d \times 40}$$

Si:

P1: Paso axial de la hélice a ejecutar

P2: Paso de la rosca del husillo de la mesa

a,b: # de dientes de las ruedas conductoras

c,d: # de dientes de las ruedas conducidas