FIJACIÓN DE LA PIEZA

Para evitar que una pieza en curso de trabajo sea arrastrada por la broca que gira, conviene fijarla sólidamente a la mesa portapieza de la taladradora, con dispositivos adecuados. Según su forma, las piezas se sujetan mediante bridas, mordazas, escuadras o bloques prismáticos.

EMBRIDADO:

Mediante el embridado es posible sujetar sobre la mesa piezas de caras planas, aunque tengan grandes dimensiones. La pieza se apoya sobre gruesos de altura conveniente P y es sujetada por las bridas S, apretadas contra la pieza y contra un gradilla o bloque escalonado B mediante tuercas roscadas en unos tirantes V, los cuales van fijados en la ranura en T de la mesa portapieza. En lugar de las gradillas pueden utilizarse apoyos de tornillo regulables en altura.

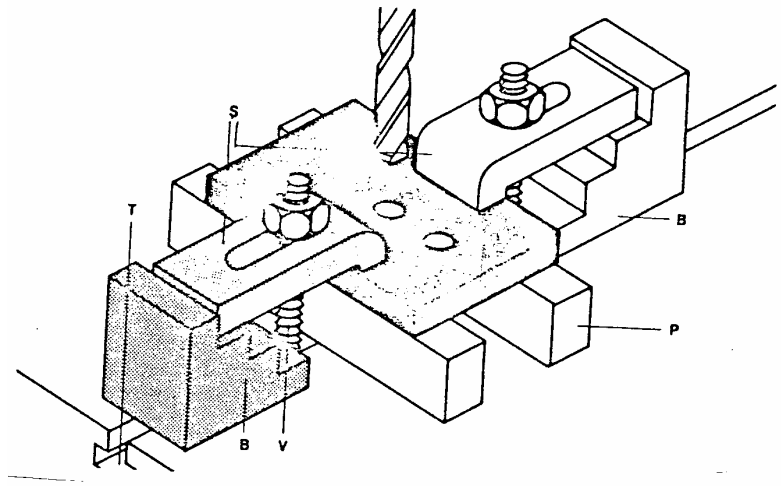

FIJACIÓN DE LA PIEZA

MORDAZA:

Cuando las piezas a sujetar tienen dimensiones limitadas, se sujetan entre las mandíbulas de una mordaza. Las operaciones de sujeción son mucho más rápidas que las requeridas por la fijación con bridas. La distancia entre las mandíbulas G viene regulada por un robusto tornillo de presión V. Para evitar deslizamientos, las superficies de las mandíbulas que aprietan contra la pieza son, por lo general, estriadas.

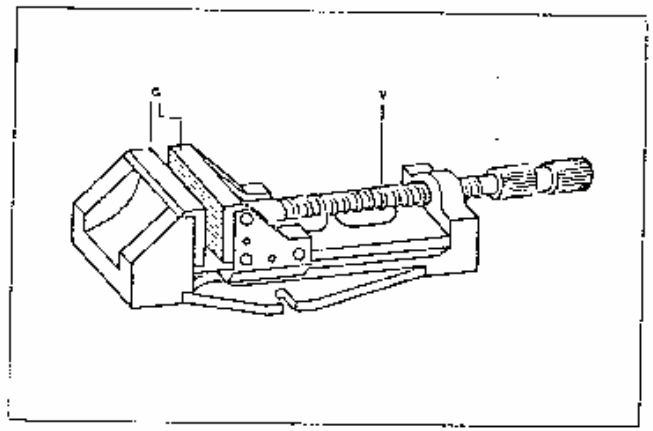

ESCUADRA:

Un tipo especial de sujeción permite taladrar piezas de forma irregular según dos direcciones perpendiculares entre sí. La pieza se sujeta mediante tornillos a un bloque rebatible a 90 , fijado, a su vez, a la mesa mediante una brida.

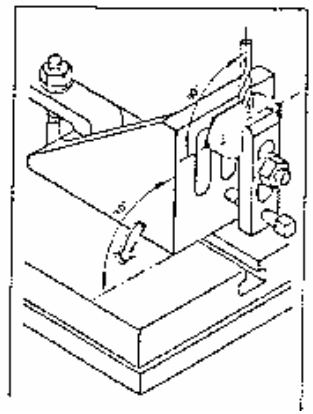

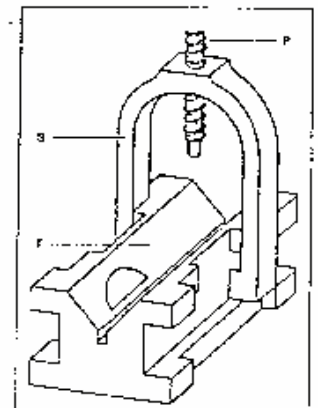

BLOQUE PRISMÁTICO:

Cuando la pieza a taladrar tiene forma cilíndrica, se sitúa sobre un bloque prismático en V y se sujeta contra las caras laterales F mediante un tornillo de presión P aplicado a la brida S.

TALADRADO MÚLTIPLE

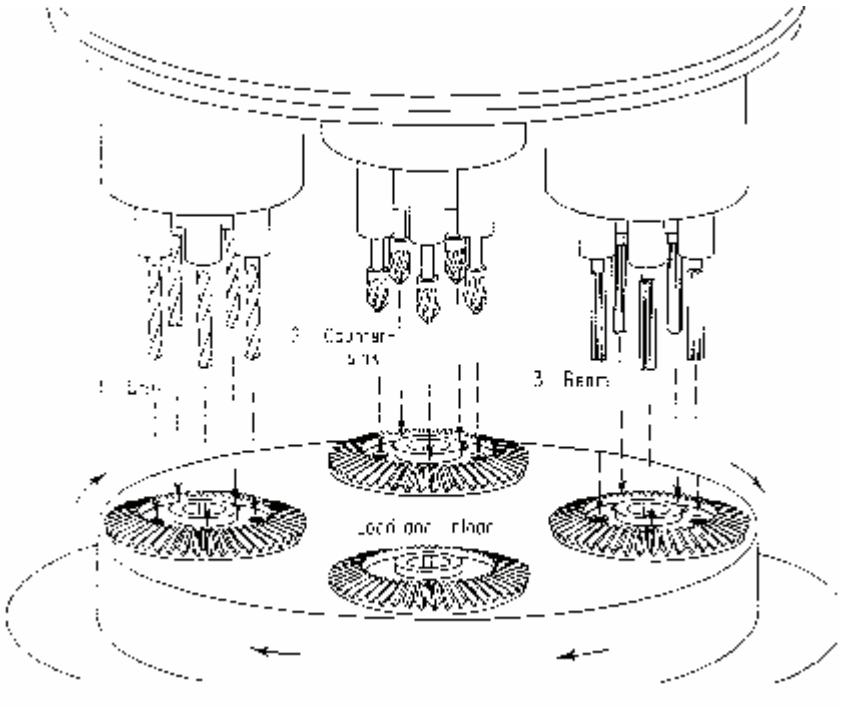

Esquema de agujerado con aparato giratorio de 2 posiciones y cabezal múltiple de 4 husillos.

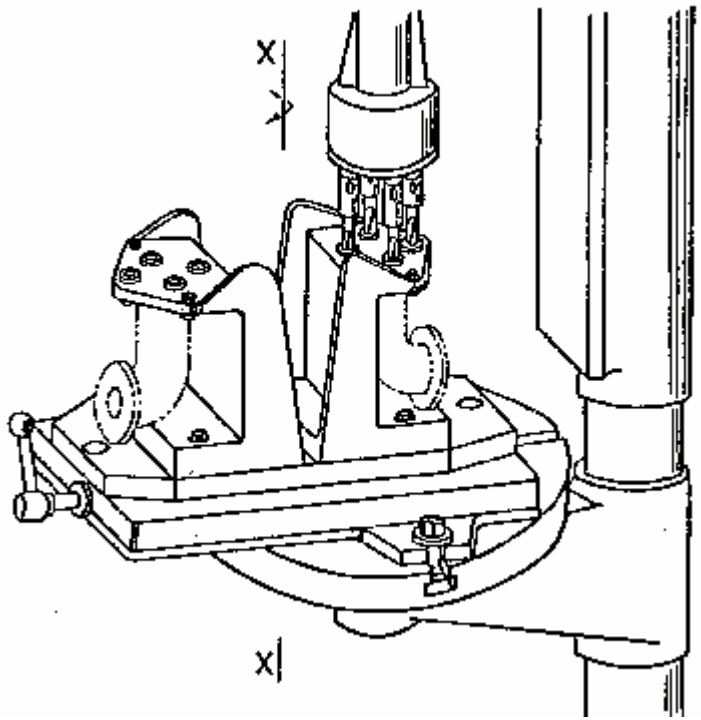

Agujerado múltiple con cabezal de cuatro mandriles y mesa giratoria de dos posiciones. (La presentación alternativa de las piezas opuestas diametralmente se obtiene mediante el giro de la mesa rotatoria alrededor del eje XX.)

TALADRO DE VARIAS COLUMNAS
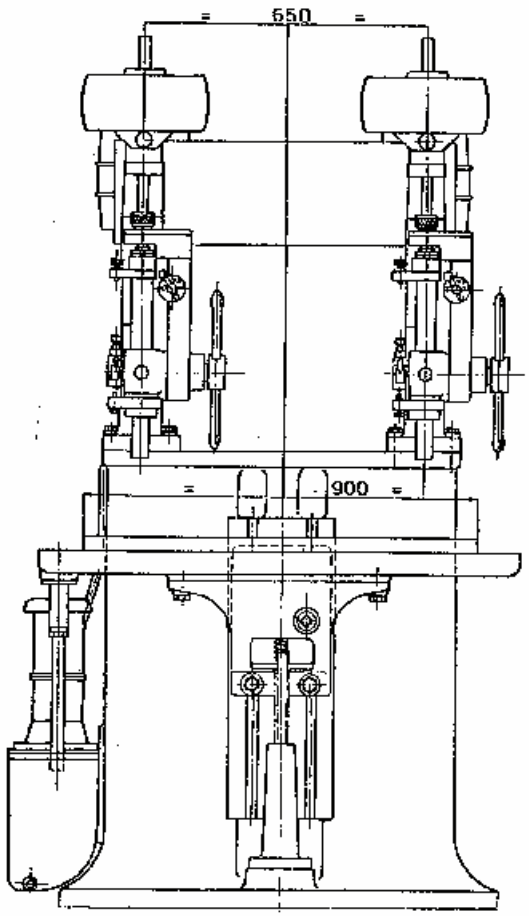
En este taladro se eliminan los tiempos muertos de cambio de herramientas. Al estar todas las columnas sobre una misma bancada la pieza puede pasar de una estación a otra si interrupción. Se utilizan para trabajos de precisión en grandes series.