;

Reglaje de la herramienta de torneado

La calidad de las operaciones de torneado depende sobre todo del sistema de herramientas y de cómo se utiliza, además del material de mecanizado.

Voladizo

Si quiere alcanzar un buen reglaje de la herramienta de torneado, utilice un portaherramientas con el voladizo más corto posible para evitar las vibraciones. Si estuviera disponible, recomendamos utilizar un husillo secundario o contrapunto de apoyo.

Al mecanizar con voladizos largos, es especialmente importante montar correctamente la barra para obtener un reglaje estable de la herramienta y garantizar suficiente contacto de sujeción. La longitud de sujeción máx. recomendada es de 4 veces el diámetro de la barra (D). Esto resultará en un reglaje estable.

Los adaptadores y las barras de mandrinar cilíndricos pueden fiijarse en manguitos tipo pinza. Los adaptadores y las barras de mandrinar grandes pueden sujetarse con dos tapas de rodamientos partidos.

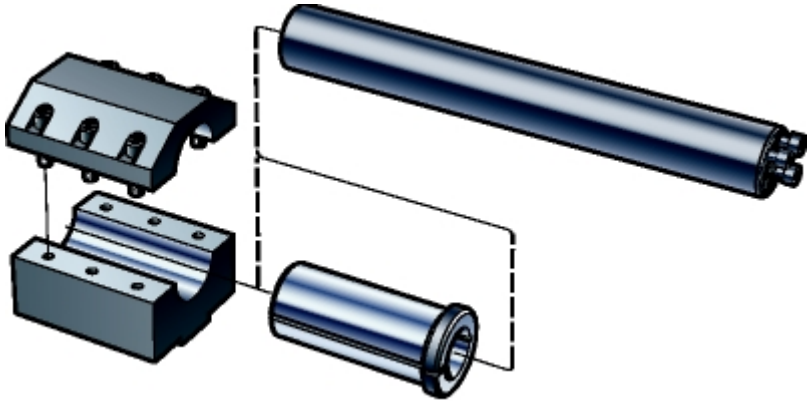

Herramienta montada con manguito tipo pinza

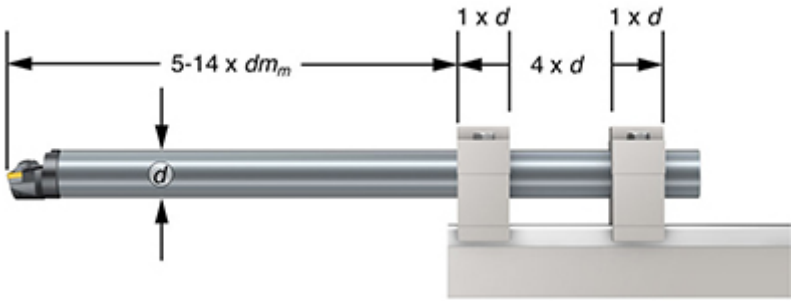

Herramienta fijada a dos tapas de rodamientos partidos

Voladizo máximo

Tipo de barra	Torneado	Ranurado	Roscado
Barras de mandrinar de acero	4 x BD	3 x BD	3 x BD
Barras de mandrinar de metal duro	6 x BD	5 x BD	5 x BD
Barras de mandrinar antivibratorias de acero SilentTools™	7 x BD 10 x BD	5 x BD*	5 x BD*
Barras de mandrinar reforzadas de metal duro antivibratorias	14 x BD	7 x BD	7 x BD

SilentTools*

*Barras 570-4C

Para obtener los mejores resultados con la barra de mandrinar, es importante tener en cuenta la superficie de contacto, el diseño y la tolerancia dimensional entre la herramienta y el portaherramientas. La mayor estabilidad se obtiene cuando el sistema de sujeción abraza la totalidad de la barra. No es recomendable utilizar soportes de barras tipo V o soportes cilíndricos con tornillos.

Soporte que abraza la totalidad de la barra

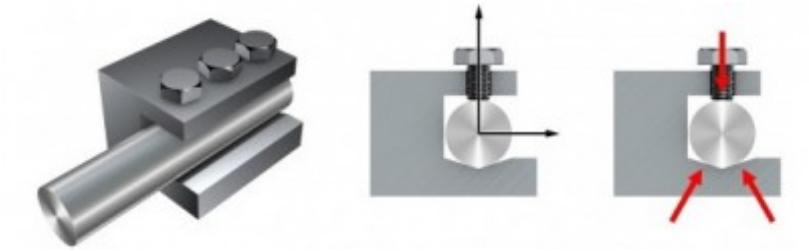

Soporte de barra tipo V

Portaherramientas cilíndrico con tornillos

Sujeción de la herramienta

Coromant Capto® es un concepto de herramientas de cambio rápido y modular que, al integrarse directamente en el husillo, aumenta la estabilidad y versatilidad, por ejemplo, en máquinas multitarea, centros de mecanizado con capacidad de torneado y tornos verticales.

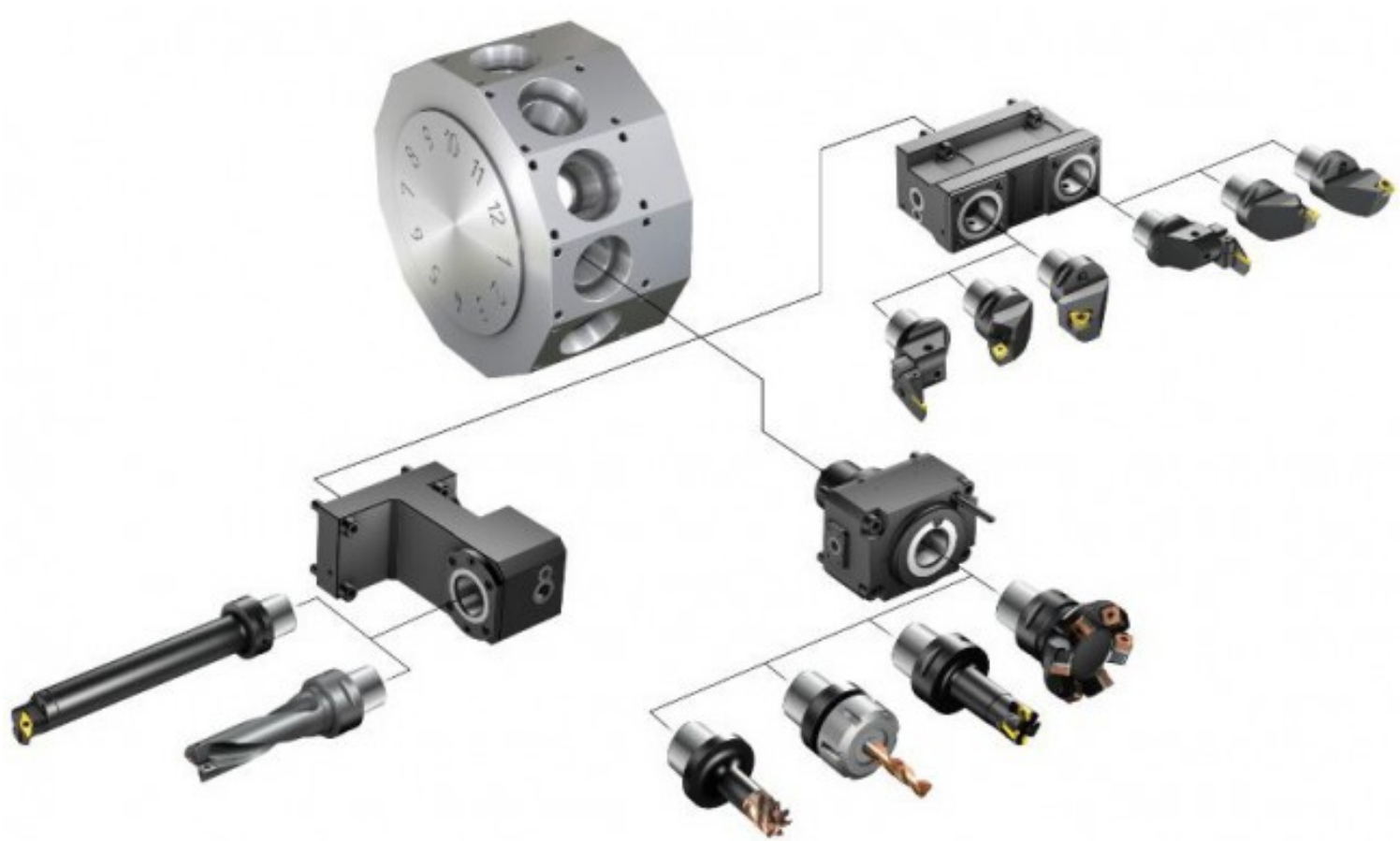

Los adaptadores Silent Tools™ están diseñados para minimizar la vibración mediante un amortiguador alojado en el interior de la herramienta. La mayoría de los clientes de Silent Tools™ usan estas herramientas antivibratorias para voladizos largos. Sin embargo, es posible obtener importantes incrementos de la productividad y mejorar la calidad superficial incluso con voladizos más cortos (3 x D).

Los manguitos EasyFix son una solución que ayuda a reducir los tiempos de reglaje de los adaptadores cilíndricos. El resorte situado en el manguito encaja a presión en la ranura de la barra y garantiza así la altura central correcta. Los manguitos EasyFix están diseñados para presiones de refrigerante grandes.

El sistema de sujeción QS™ es un portaherramientas de cambio rápido diseñado para maximizar el tiempo de producción efectivo en máquinas con cabezal móvil. Utilice QS™ con refrigerante a alta presión para una producción sin contratiempos y una mayor calidad de la pieza. Disponible en la mayoría de portaplaquitas de torneado.

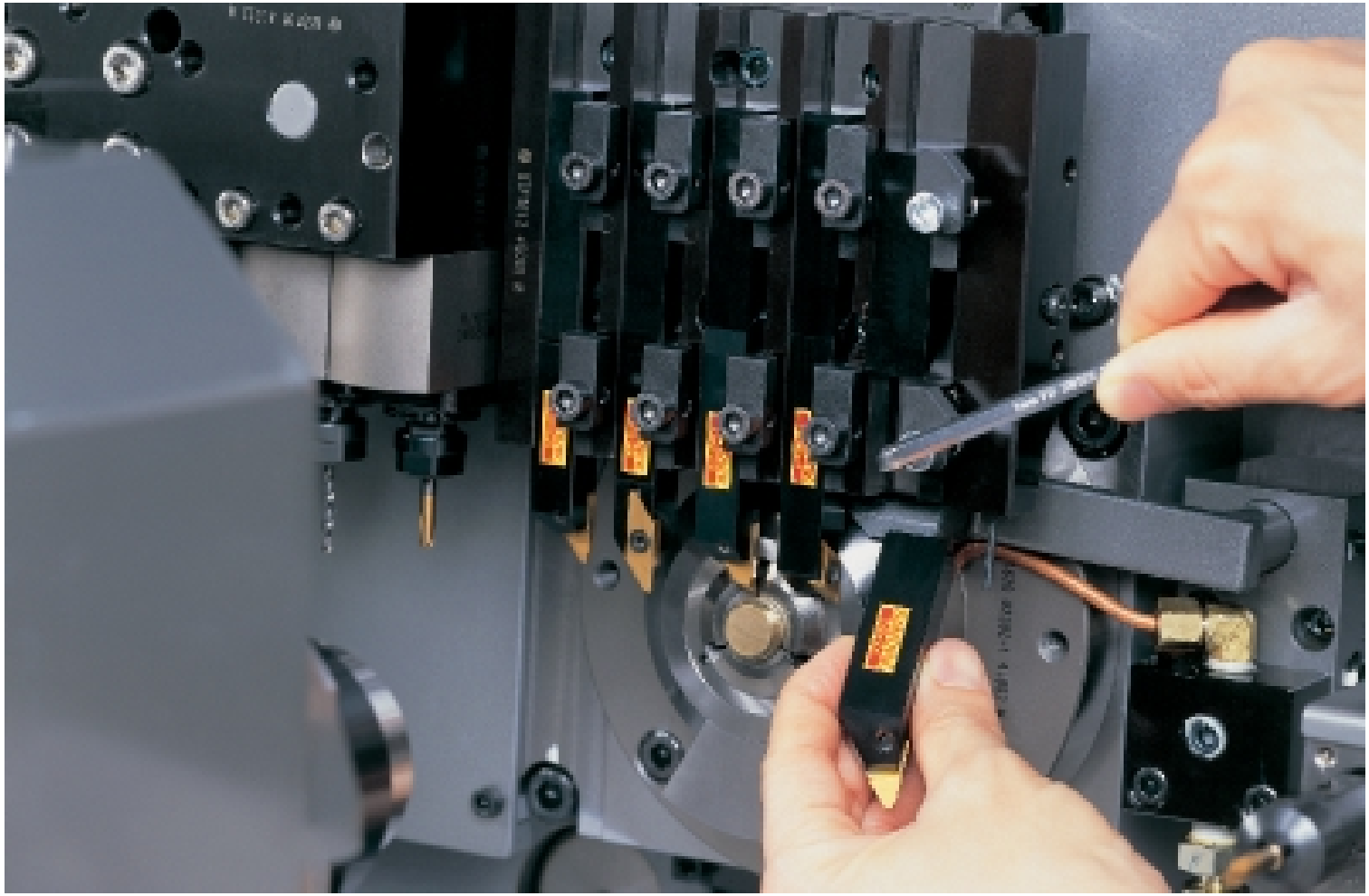

Información relacionada

- **Reglaje de la herramienta**
  (Conocimientos)
- **Reglaje de la herramienta**
  (Conocimientos)
- **Ganar su ventaja competitiva en torneado de acero**
  (Campañas)
- **CoroPlus®**

(Campañas)

- **Tool up for faster payback**
  (Campañas)